Honeywell

40X IR Speed Dome Camera
HC60WZ4R40WI,HC60WZ4R40KI
Beknopte installatiehandleiding

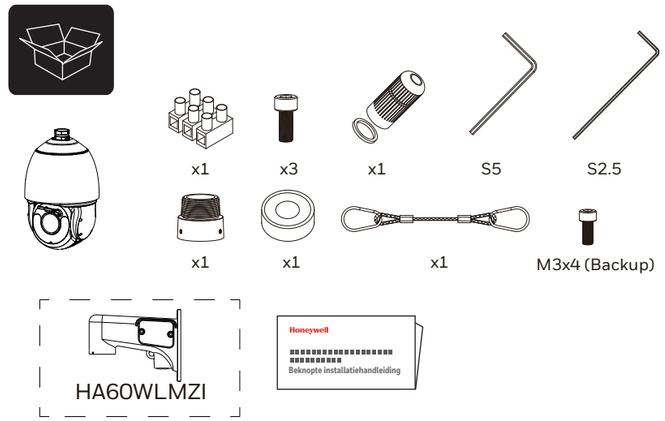

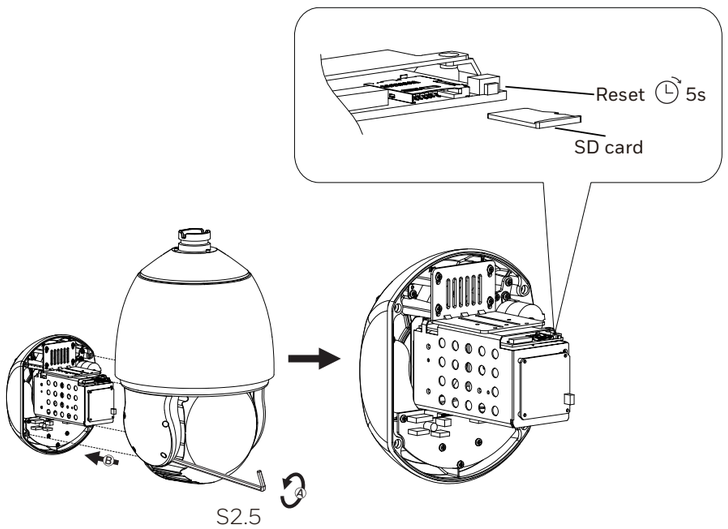

1

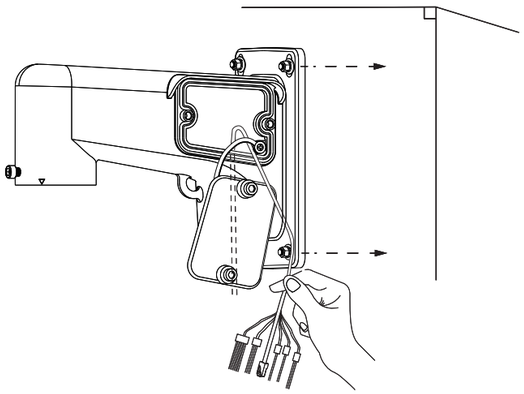

2

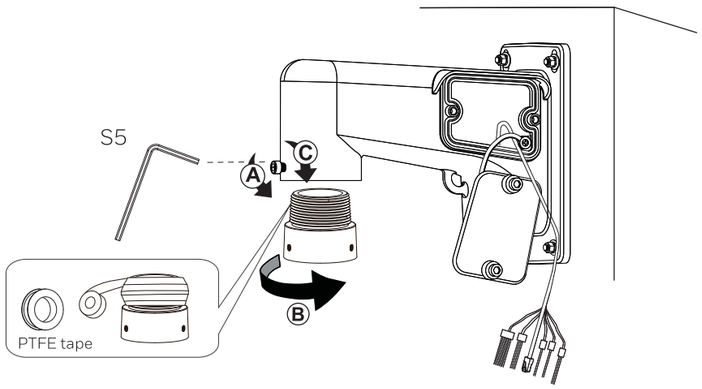

3

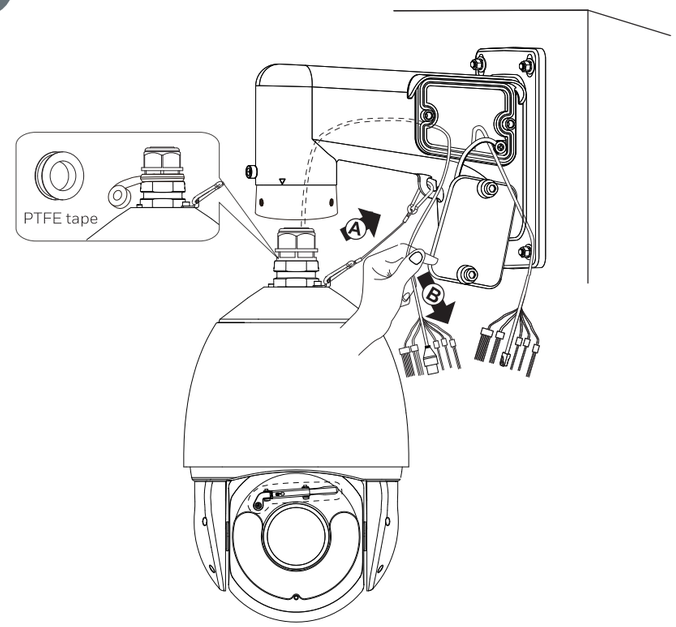

4

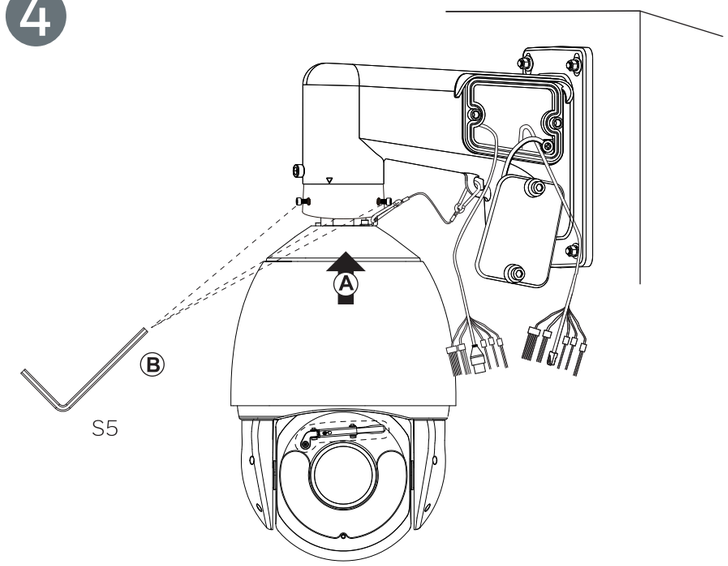

5

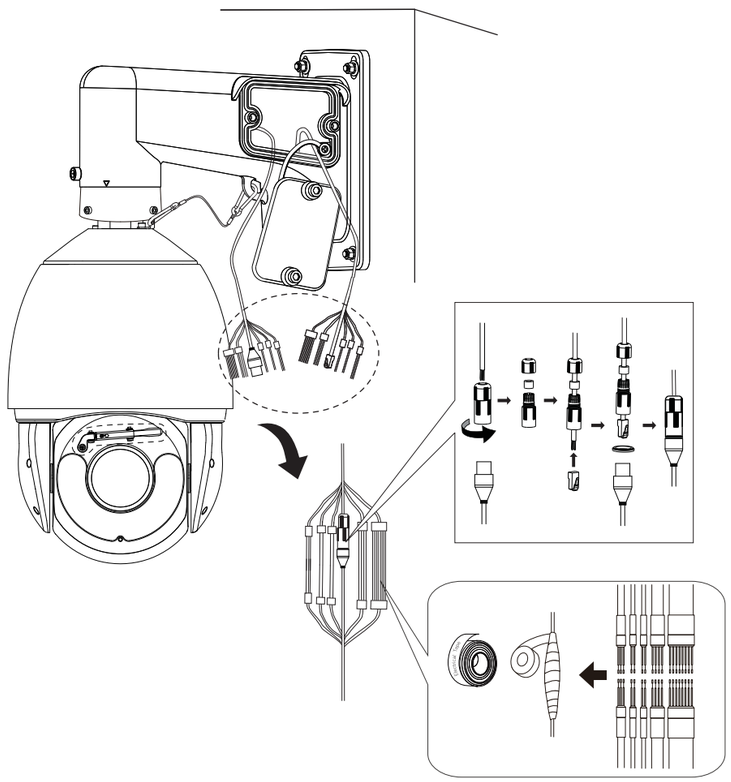

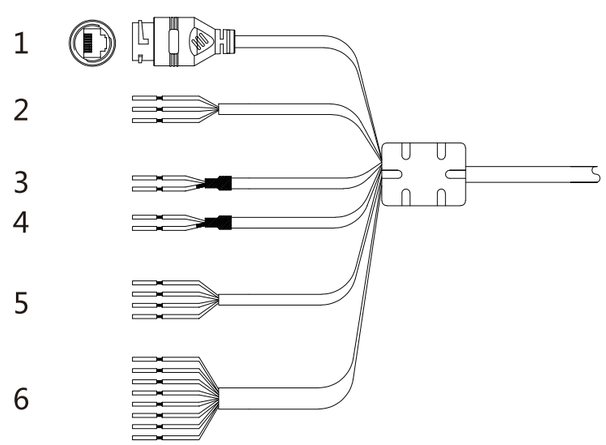

1	Network		RJ45
2	Power	Red	AC 24V
		Black	AC 24V
		Yellow Green	GND EARTH
3	Audio Out	Red	Audio OUT
		GREY BLACK	Audio GND
4	Audio In	WHITE	Audio IN
		YELLOW BLACK	Audio GND
5	Alarm Out	WHITE	Alarm OUT 1
		WHITE BLACK	Alarm OUT 1 COM
		ORANGE	Alarm OUT 2
		ORANGE BLACK	Alarm OUT 2 COM
6	Alarm In	BROWN	Alarm IN 1
		BLUE	Alarm IN 2
		PURPLE	Alarm IN 3
		GREY	Alarm IN 4
		RED	Alarm IN 5
		BLACK	Alarm IN 6
		YELLOW	Alarm IN 7
		RED WHITE	Alarm IN COM

6

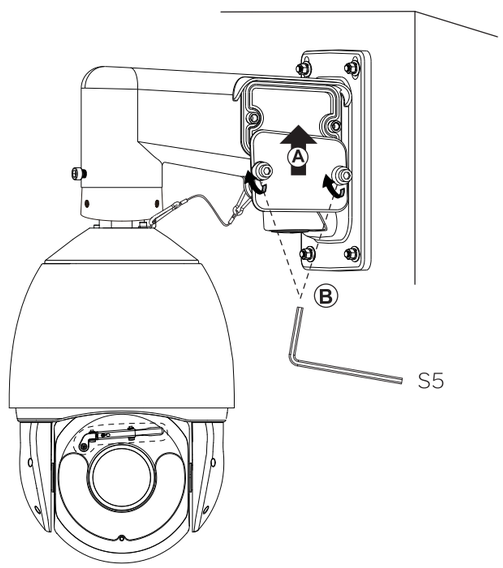

7

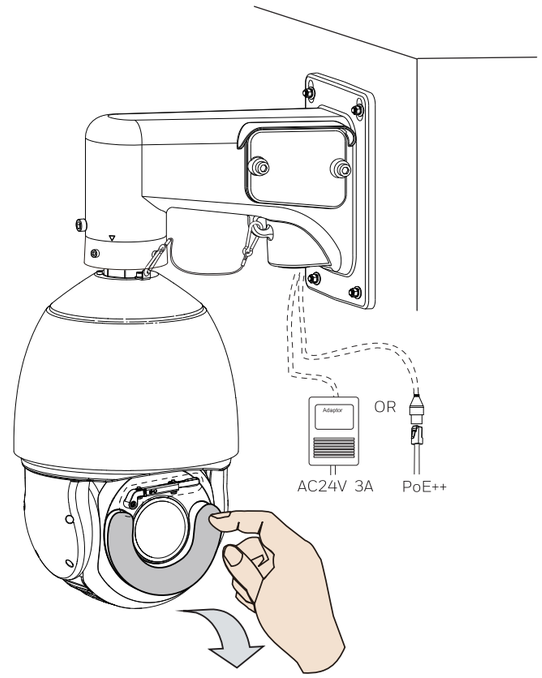

8

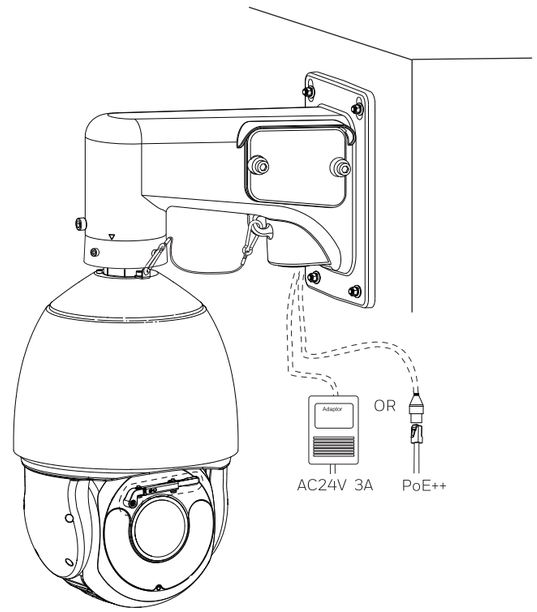

Installatie van compatibele accessoires:
Koop accessoires op basis van uw behoeften.
Gebruik de schroeven in de doos met accessoires.

HA60WLMZI+Camera

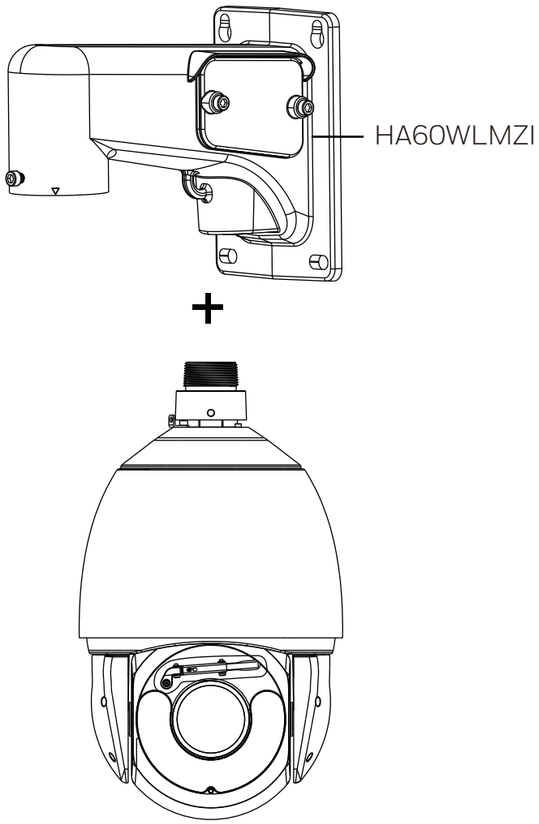

HA60CNMZI+HA60WLMZI +Camera

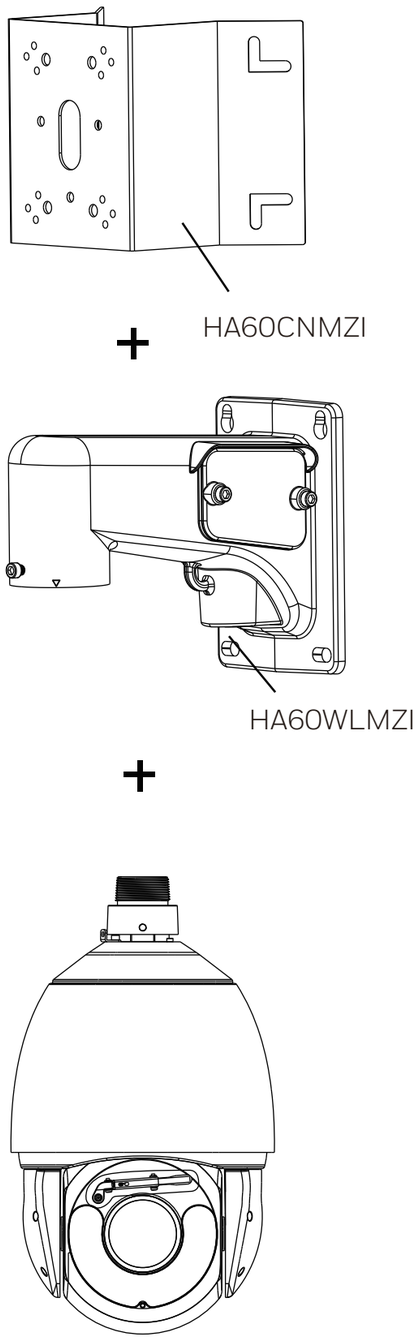

HA60PLMZI+HA60WLMZI +Camera

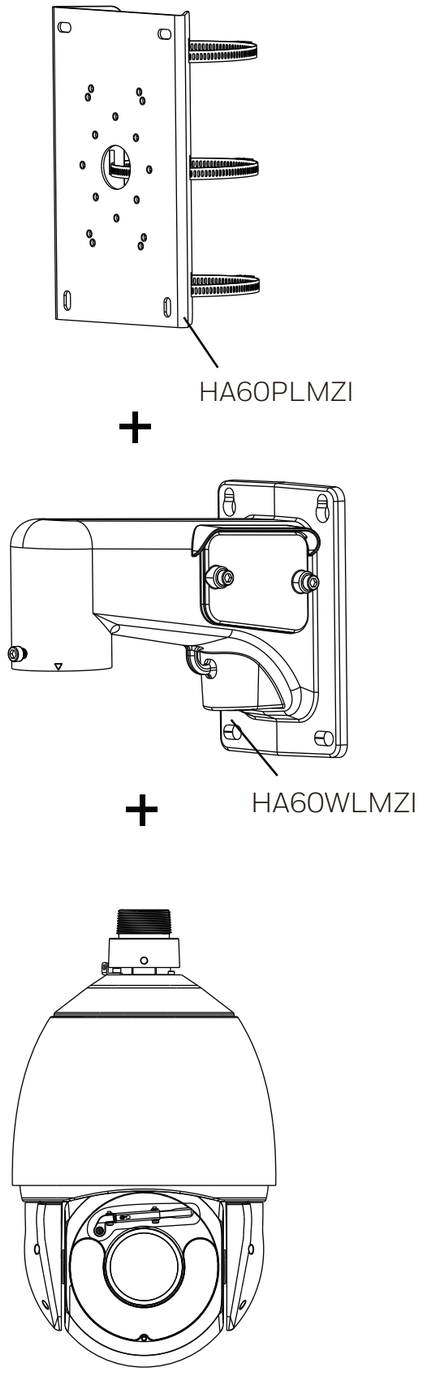

HA60CLM01+HA60CLM02 +HA60CLM02 +Camera

(HA60CLM02 max 3)

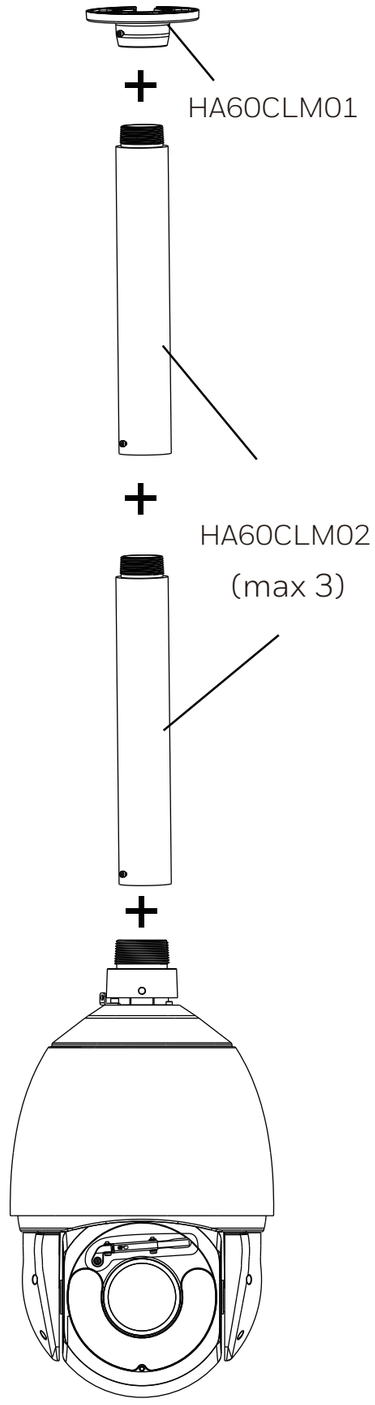

1

Web site: https://myhoneywellbuildingsuniversity.com/training/support
Selecteer: Download Center
Downloaden: Unified Tool

2

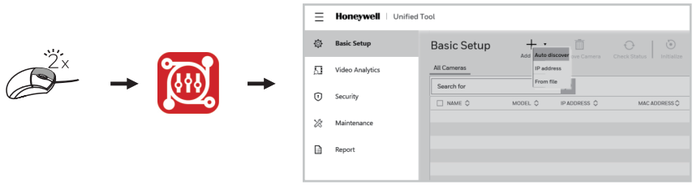

3

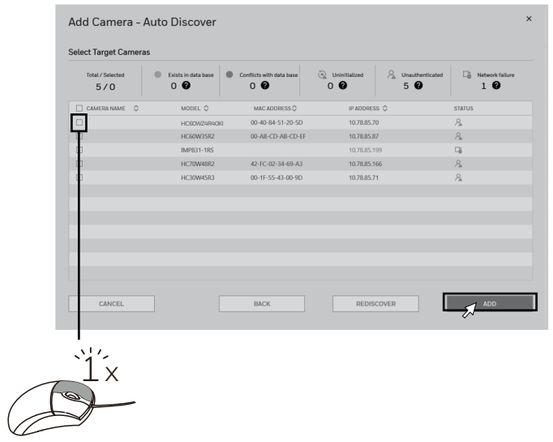

4

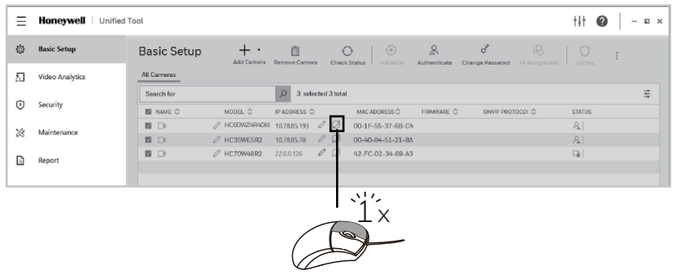

5

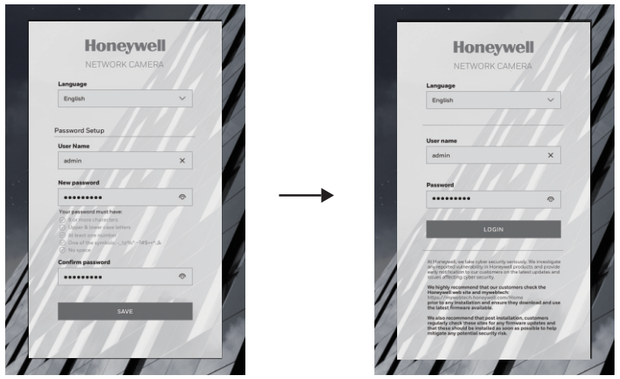

of

Opmerking
- Chrome 91 (of later) wordt ondersteund.
- De camera wordt geleverd met het IP-adres standaard ingesteld als DHCP/APIPA. Het is niet nodig om over te schakelen op een statisch IP-adres. Gebruikers kunnen ervoor kiezen om het standaard door DHCP/APIPA toegekende IP-adres te houden.

Voorzichtigheidsaanmaningen en waarschuwingen

LET OP RISICO OP ELEKTRISCHE SCHOK. NIET OPENEN.	DIT SYMBOOL DUIDT AAN DAT ER GEVAARLIJKE SPANNING DIE LEIDT TOT EEN RISICO OP ELEKTRISCHE SCHOK, AANWEZIG IS BINNEN DE EENHEID.
LET OP: OM HET RISICO OP ELEKTRISCH E SCHOK TE VERLAGEN, DE AFDEKKING (OF ACHTERKANT) NIET VERWIJDEREN. GEEN DOOR DE GEBRUIKER TE ONDERHOUDEN ONDERDELEN BINNENIN. ZIE ONDERHOUD VOOR GEKWALIFICEERD SERVICE-PERSONEELL	DIT SYMBOOL DUIDT AAN DAT ER BELANGRIJKE BEDIENINGS- EN ONDERHOUDS-INSTRUCTIES BIJ DEZE EENHEID ZIJN MEEGELEVERD.

WAARSCHUWING: Zur Einhaltung der Vorschriften für die elektrische Sicherheit sind CSA zertifizierte/UL-gelistete oder Klasse 2 Netzgeräte erforderlich. Power over Ethernet (PoE) muss von den aufgeführten informationstechnischen Geräten zur Verfügung gestellt werden, die der Norm IEEE 802.3bt PoE entsprechen. Die PoE Leitung ist nicht für den Anschluss in frei liegenden Netzwerken (Außenanlagen) vorgesehen. Raadpleeg Honeywell voor de aanbevolen adapter.
LETOP: Unsichtbare LED-Lichtquelle (850 nm). Gefährdung durch Strahl vermeiden.

Belangrijke veiligheidsvoorschriften

- Lees en bewaar deze instructies.
- Zorg dat uw installatiegebied het gewicht van de camera op veilige wijze kan ondersteunen.
- Richt de camera niet langdurig naar een heldere lichtbron ter preventie van schade aan de imager. Voorkom bediening van de eenheid onder of in de buurt van onstabiele lichtbronnen (dit kan flikkeren veroorzaken), of in de buurt van fluorescerende lampen of objecten die licht reflecteren.
- De lens van de camera niet aanraken.
- Laat de apparatuur niet vallen en stel het niet bloot aan fysieke schokken.
- Geen sterk geconcentreerde of schurende reinigingsmiddelen gebruiken bij het reinigen van de camera.
- Voorkom bediening of opslag van de eenheid in extreem vochtige, stoffige, warme/koude omgevingen, waar de bedrijfstemperatuur buiten het aanbevolen bereik ligt van -40°F tot 158°F (–40°C tot 70°C).
- Voorkom bediening van de eenheid in de buurt van bronnen van krachtige elektromagnetische straling, zoals radio- of tv-zenders.
- Het product mag alleen worden verbonden met het PoE-netwerk zonder routering naar een externe fabriek.
- Als u een voedingsadapter gebruikt, moet deze correct geaard zijn. (Raadpleeg Honeywell voor de aanbevolen adapter).
- De installatie en demontage mag uitsluiten worden uitgevoerd door gekwalificeerde en ervaren technici.
- Zorg ervoor dat de stroomtoevoer is afgekoppeld voordat het product wordt gerepareerd of geïnstalleerd.
- Het product kan aan het plafond of de wand worden gemonteerd. Bij wandmontage moet de kabelpakking omlaag wijzen en moet u ervoor zorgen dat het op een hoogte boven 3 meter wordt geïnstalleerd.
- Neem contact op met de geautoriseerde distributeur van Honeywell voor gerelateerde accessoires (kabelpakking, kabel, etc.) voor aanschaf en installatie.
- De camera moet minimaal 10 centimeter uit de buurt van de van de dakrand van een gebouw worden geïnstalleerd. Tijdens de installatie moet waterdichte tape om het gevormde deel en het blootliggende uiteinde van de kabel worden gewikkeld.
- Als er een klasse I-adapter of -schakelaar wordt gebruikt om stroom te leveren, zorg er dan voor dat het netsnoer stevig in het stopcontact zit en controleer of de aardverbinding correct werkt.

Regelgevingsverklaringen

FCC-regelgeving

Deze apparatuur is getest en voldoet aan de limieten voor een digitaal apparaat van Klasse B, overeenkomstig deel 15 van de FCC-regels. Deze limieten zijn opgesteld om een redelijke bescherming te bieden tegen schadelijke interferentie bij installatie in een woonwijk. Deze apparatuur genereert en gebruikt radiofrequentie-energie en kan deze energie uitstralen. Bovendien kan deze apparatuur, indien niet in overeenstemming met de instructies geïnstalleerd en gebruikt, schadelijke interferentie met radiocommunicatie veroorzaken. Er is echter geen garantie dat er in een bepaalde installatie geen interferentie zal optreden. Wanneer deze apparatuur schadelijke interferentie veroorzaakt bij uw radio- of televisieontvangst, wat kan worden vastgesteld door de apparatuur uit en in te schakelen, wordt de gebruiker aangeraden deze interferentie te corrigeren door het uitvoeren van een of meerdere van onderstaande maatregelen:

- Heroriënteer of verplaats de ontvangstantenne.
- Vergroot de afstand tussen het apparaat en de ontvanger.
- Sluit de apparatuur aan op een stopcontact dat hoort bij een andere stroomkring dan het stopcontact waarop de ontvanger is aangesloten.
- Raadpleeg de dealer of een ervaren rtv-technicus (radio en televisie).

Door wijzigingen of aanpassingen die niet uitdrukkelijk zijn goedgekeurd door de partij die verantwoordelijk is voor de naleving van voorschriften, kan de gebruiker mogelijk niet langer gemachtigd zijn het apparaat te gebruiken.
Dit digitale klasse B-apparaat voldoet aan de Canadese norm ICES-003.

Gelijkvormigheidsverklaring van de fabrikant

Noord-Amerika

De met deze gids geleverde apparatuur voldoet aan UL 62368-1 en CSA C22.2 Nr. 62368-1.

Europa

De fabrikant verklaart hierbij dat de apparatuur die bij deze handleiding wordt geleverd, voldoet aan de richtlijn van het Europees Parlement en de Raad inzake de beperkingen van het gebruik van bepaalde gevaarlijke stoffen in elektrische en elektronische apparatuur (2011/65/EU), zoals gewijzigd door RoHS 3 (2015/863), en de essentiële vereisten van de EMC-richtlijn (2014/30/EU), in overeenstemming met de vereisten van de normen EN 55032 voor emissies, EN 50130-4 voor immuniteit en EN 62368 voor de veiligheid van elektrische apparatuur.

Afgedankte elektrische en elektronische uitrusting

Het correct wegdoen van dit product (toepasselijk in de Europese Unie en andere Europese landen met afzonderlijke afvalverwerkingssystemen).

Dit product moet worden weggedaan, aan het einde van de levensduur, conform de toepasselijke plaatselijke wetten, voorschriften en procedures.

Raadpleeg de lokale afvalrichtlijnen

Sommige componenten van dit product moeten afzonderlijk worden ingezameld. Raadpleeg de lokale richtlijnen voor regels voor afvalscheiding.

HEVCAdvance™
Covered by Patents at patentlist.hevcadvance.com

Gedekt door een of meer claims van de patenten die u kunt vinden op patentlist.hevcadvance.com.
Houd er rekening mee dat dit product persoonlijke gegevens kan opslaan. Persoonlijke gegevens worden beschermd door de Algemene Verordening Gegevensbescherming (2016/679) in Europa. Dit betekent dat de eigenaren van persoonlijke gegevens bepaalde rechten hebben verkregen dankzij deze verordening.
We raden u ten zeerste aan om zich volledig op de hoogte te stellen van deze eigenaarsrechten (“betrokkenen”) en aan van welke beperkingen u moet voldoen met betrekking tot het gebruik en de verspreiding van deze gegevens.
Voor meer informatie gaat u naar de AVG-website van de EU.

Honeywell

buildings.honeywell.com/security
+1 800 323 4576 (North America only)

Document 800-60QI05NL Rev B -08/2023

© 2023 Honeywell International Inc. All rights reserved. No part of this publication may be reproduced by any means without written permission from Honeywell. The information in this publication is believed to be accurate in all respects. However, Honeywell cannot assume responsibility for any consequences resulting from the use thereof. The information contained herein is subject to change without notice. Revisions or new editions to this publication may be issued to incorporate such changes. For patent information, see https://buildings.honeywell.com/en-us/company/patent.